1-Ohr Klemme mit Bolzen

103

Connecting Technology

Für Insassenschutzsysteme empfohlen

Leistungen

- Sicher und zuverlässig
- Flexibles Design
- Sichere und einfache Montage
- Platzsparend

Sicher: zuverlässige Befestigung von Airbag-Gasgeneratoren in Insassenschutzsystemen

Kosteneffizient: erlaubt eine vielseitige Alternative zum Gasgeneratoranschluss ohne maßgeschneiderte Schellen

Platzsparend: 180- oder 45-Grad-Position des Ohrs ermöglicht einfache Montage

Flexibel: leicht einstellbare Klemmenpositionierung

Massarbeit: verschiedene Durchmesser mit Bolzen M5 oder M6 für Gasgeneratoren in Standardgröße verfügbar

Stabil: hochfestes niedrig legiertes Material mit hohen Halteeigenschaften + guter Korrosionsbeständigkeit

Zuverlässige Montage: schnelle, einfache Montage mit Prozessüberwachungsgeräten

MERKMALE

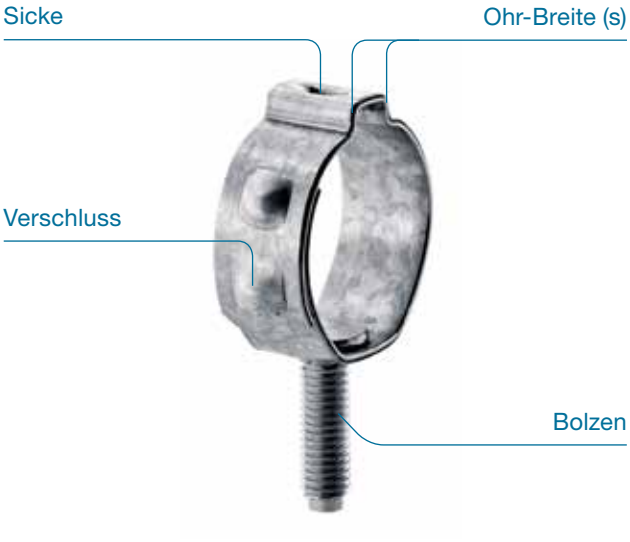

1-Ohr Klemme mit Bolzen 103

TECHNISCHE DATEN - ÜBERBLICK

Material	
103	103 Galvanisiertes Stahlband

Korrosionsbeständigkeit gemäß DIN EN ISO 9227	
103	≥ 72 h

Größenbereich	Breite x Stärke	Bolzengrösse
20,6 – 50,0 mm	10,0 × 1,0 mm	M5 und M6
20,6 – 50,0 mm	14,0 × 1,0 mm	M5 und M6

Optionen der Ohrpositionierung

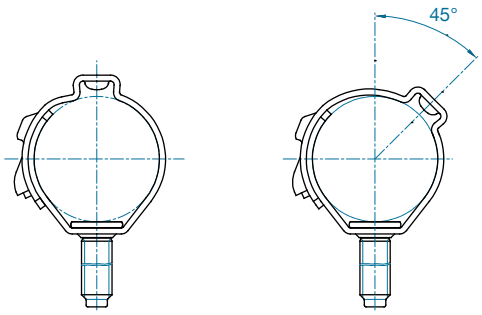

180° Ohr 45° Ohr

Material
Oetiker 1-Ohr Klemmen mit Bolzen werden aus galvanisiertem Stahlband hergestellt. Die Bolzen sind aus verzinktem Material hergestellt.

Bandkantenbeschaffenheit
Strengste Prüfungen in der von Dritten unabhängigen Oetiker Schmalband-Produktion garantieren eine gratfreie Bandkante. Damit wird das Risiko einer Beschädigung des Abbindegutes erheblich vermindert.

Klemmenohr (Schliesselement)
Durch die Verwendung von Oetiker Schliesswerkzeugen wird die Klemme geschlossen, indem die unteren Radien des „Ohrs“ zusammengezogen werden. Die maximale Durchmesserreduktion ist proportional zur offenen „Ohr-Breite (s)“.

Die theoretisch maximale Durchmesserreduktion beruht auf folgender Grundlage:

$$\text{Max. Ø Reduktion} = \frac{\text{Ohr-Breite (s)}}{\pi}$$

TECHNISCHE DATEN - ÜBERBLICK

Klemmenohr (Schliesselement)

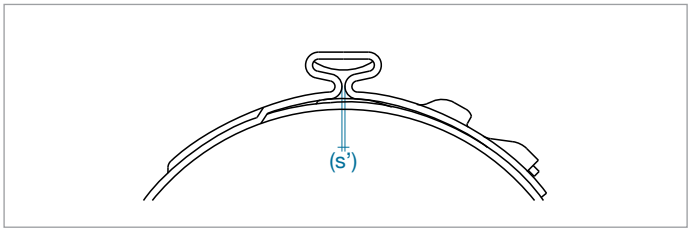

Hinweis: Die Darstellung erhebt keinen Anspruch auf vollständige Schliessung des Klemmenohres (s'). Sie visualisiert die geschlossene Klemme lediglich skizzenhaft.

Nietverschluss
Der Verschluss ist ein mechanisches Verbindungselement und dient dem sicheren Zusammenhalten der Klemmengeometrie.

Klemmen „Ohr" Design
Das Ohr der Oetiker 1-Ohr Klemme mit Bolzen ist mit einer Sicke versehen. Die Sicke führt zu einer verstärkten Klemmkraft und zu einer bestimmten Federeigenschaft bei Vergrößerung bzw. Reduktion des Abbindegutes durch thermische oder mechanische Einflüsse.

Anzugsdrehmoment
Das mögliche Anzugsdrehmoment der Mutter ist individuell bzw. applikationsspezifisch zu ermitteln.

Empfohlene Montage
Das „Klemmenohr" sollte mit einer empfohlenen und gleichmäßigen Schliesskraft – kraftprior – geschlossen werden. Dies führt zu einer gleichbleibend nachvollziehbaren und wiederholbaren Belastung der Anwendung mit konstanter Zugbeanspruchung auf den Klemmenverschluss. Durch die kraftpriore Schließung des Klemmenohres bei Klemmen der Serie 103 ist die Toleranzkompensation bei jeder Schließung funktional und die Radialkraft jeweils annähernd gleich. Grundlage hierfür ist der sich in Abhängigkeit der Bauteil-Toleranzen verändernde Ohrspalt als resultierendes Mass (s). Eine Klemmenmontageüberwachung und Prozessdatenerfassung ist bei Verwendung der „Elektronisch geregelten pneumatischen Zange" **Oetiker ELK** im Montageprozess sichergestellt.

Hinweis: Ein wiederholtes Schließen bereits geschlossener Klemmen ist zu vermeiden.

MONTAGEDATEN

Materialdimension (mm)	Größe (mm)	Bolzen	Schliesskraft max. (N)		Kabellos
			DX51D*	HX380LAD*	
10 × 1,0	20,6 – 50,0	M6	3450	4600	CP 20
10 × 1,0	20,6 – 50,0	M5	3850	5000	CP 20
14 × 1,0	20,6 – 50,0	M6	6000	7000	CP 20
14 × 1,0	20,6 – 50,0	M5	6400	7400	CP 20

* Basis-Stahlmaterial

Empfohlene Pneumatische Zange	Empfohlener Zangenkopf	
	EL	ME
HO 5000 EL/ME	13900772	13900773
HO 5000 EL/ME	13900772	13900773
HO 7000 EL/ME	13900772	13900773
HO 7000 EL/ME	13900772	13900773